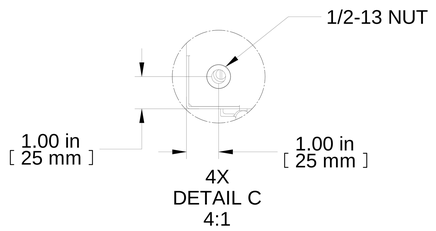

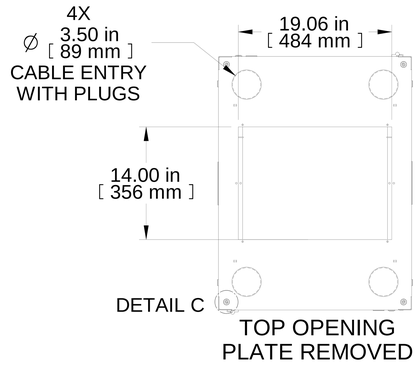

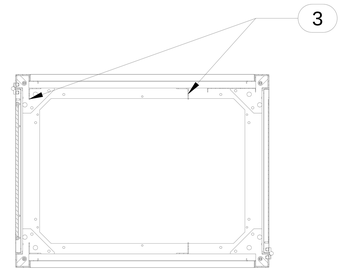

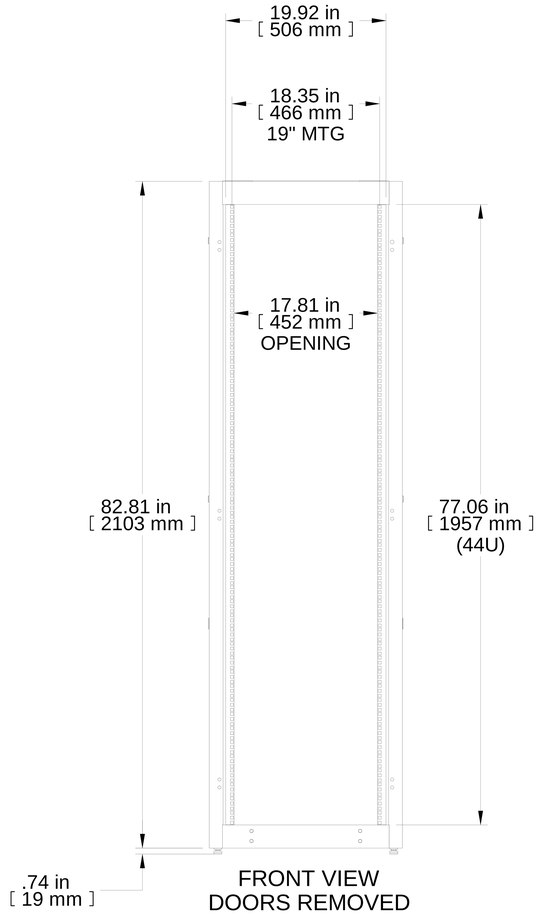

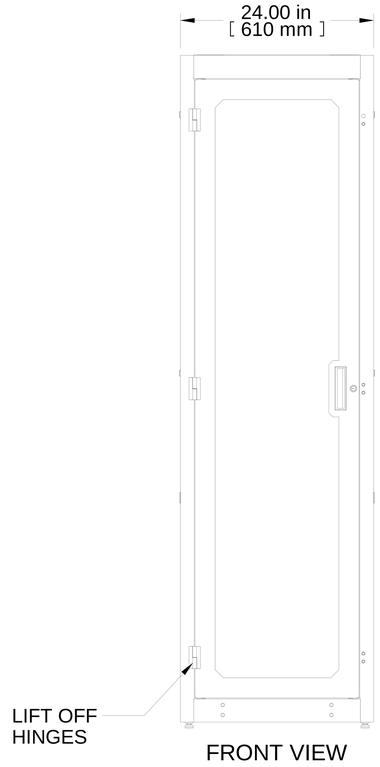

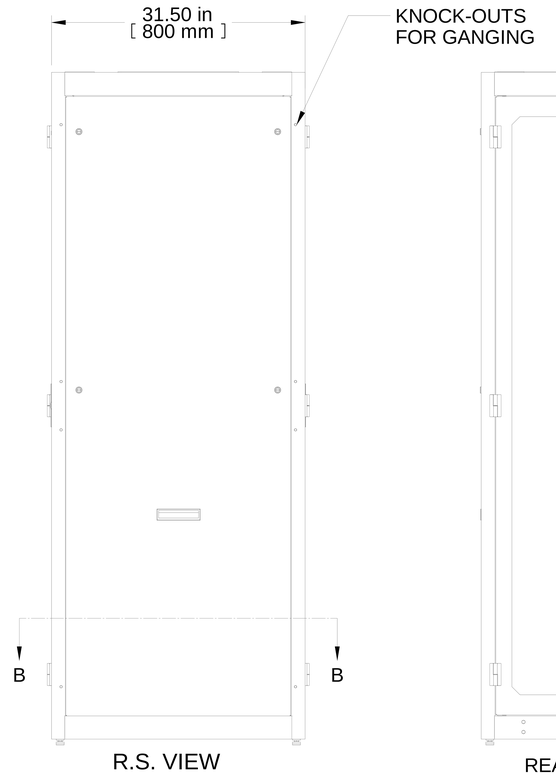

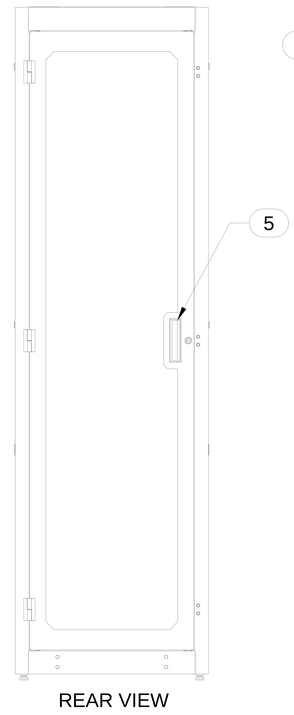

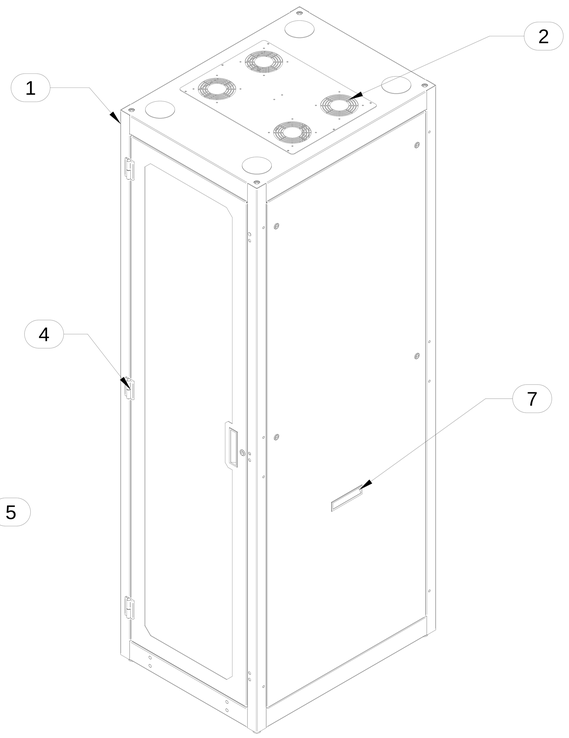

ISOMETRIC

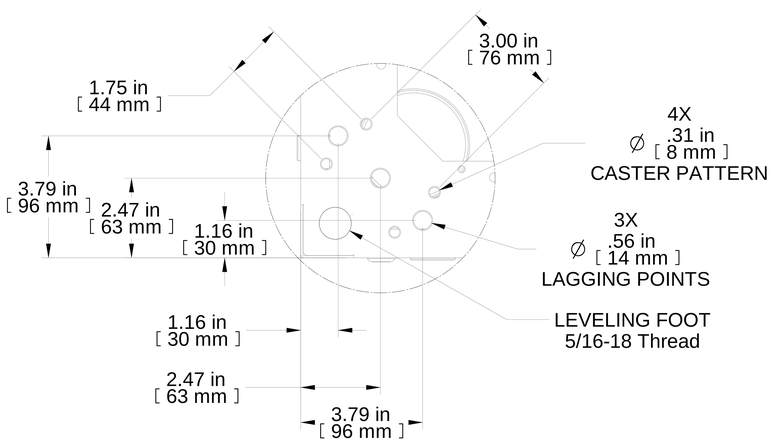

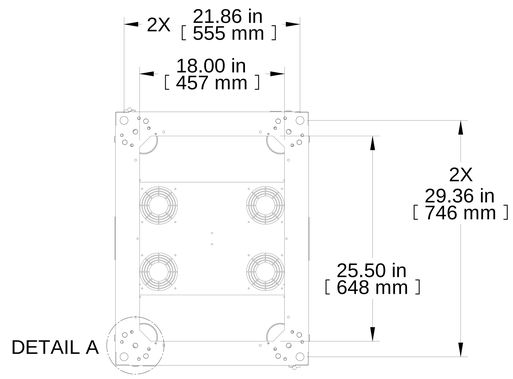

Item Number	Title	Quantity
1	C4 - FRAME (24X77X31)	1
2	C2 FAN TOP PLATE (15X20)	1
3	DC100/C4F24 SQ PANEL RAIL 77 (PAIR)	2
4	C4 PLEXI DOOR 24X77	1
5	C4 VENTED PERF DOOR 24X77	1
6	VCTPDU - 44U CABLE MNGMT	1
7	C4 SOLID SIDE PANEL (7731) PAIR	1

PART NUMBERS

C4RR247731DBK1	PAINTED BLACK TEXTURE

NOTES

See Hammond Website for Additional Accessories

Français

Pour tous les détails sur nos produits, svp veuillez consulter notre site www.hammondmfg.com

Data subject to change without notice. Isometric drawing not to scale.
Les données sont sujettes à changement sans préavis.

HAMMOND MANUFACTURING®

www.hammondmfg.com

PART NO. **C4RR247731DBK1**