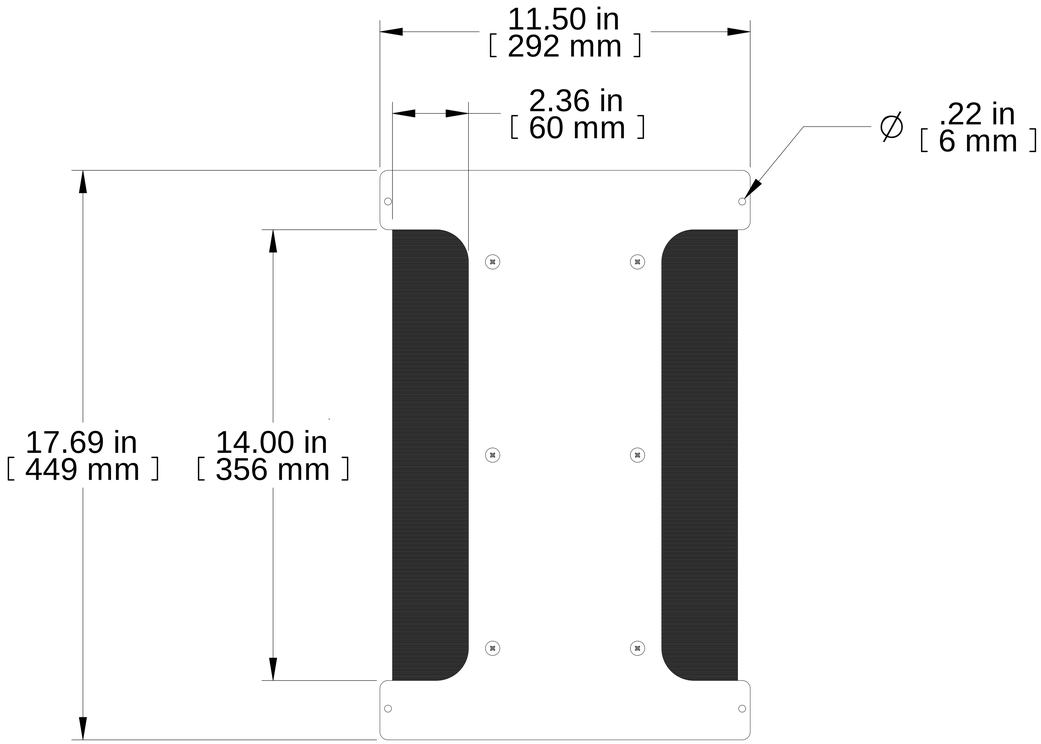

TOP VIEW

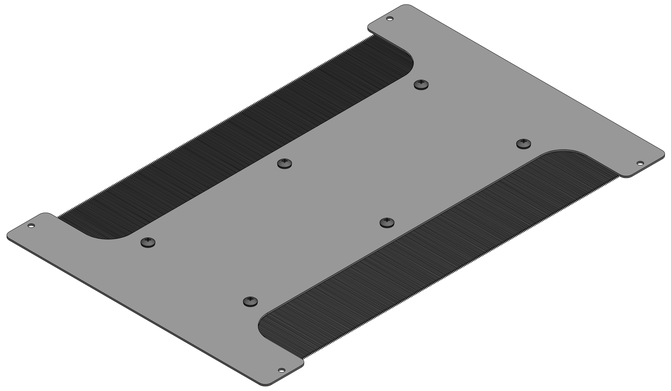

ISOMETRIC

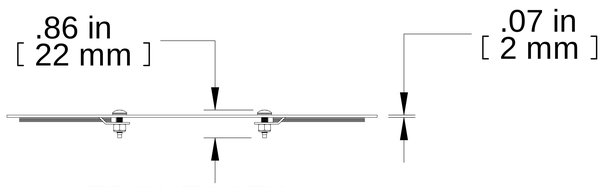

FRONT VIEW

PART NUMBERS	
C2BBCE1923LG1	PAINTED LIGHT GRAY

NOTES

Mounting Hardware Included
See Hammond Website for Additional Accesories

Français

Pour tous les détails sur nos produits,
svp veuillez consulter notre site www.hammondmfg.com

Data subject to change without notice. Isometric drawing not to scale.
Les données sont sujettes à changement sans préavis.

HAMMOND MANUFACTURING®

www.hammondmfg.com

PART NO. **C2BBCE1923LG1**