方形電感式近接開關

Characteristic / 特點：

- Surge suppressor and overload protection .
  / 突波吸收，負載保護。
- Small dimension: 8.5x5.5x24mm.
  / 尺寸迷你，僅8.5x5.5x24mm。
- Compact and durable.
  / 金屬外殼，堅固耐用。
- Single screw hole fixing.
  / 單螺絲方便固定。

Model / 型號					
	NPN N.O.	JM02-N	JM02-NB	JMD02-N	JMD02-NB
	NPN N.C.	JM02-N2	JM02-N2B	JMD02-N2	JMD02-N2B
	PNP N.O.	JM02-P	JM02-PB	JMD02-P	JMD02-PB
	PNP N.C.	JM02-P2	JM02-P2B	JMD02-P2	JMD02-P2B
Sensing distance / 檢出距離		2 mm ±10%			
Secure sensing distance / 建議距離		0 ~1.6 mm			
Standard sensing object / 標準檢測物		Iron / 鐵 8 × 8 × 1mm			
Sensing type / 檢出方式		Top surface / 前方		Front surface / 上方	
Description / 外型		Standard M8 / 標準M8			
Hysteresis / 遲滯		≦ 10 % of sensing distance / 檢測距離的 10 %以下			
Response time / 反應頻率		1000 Hz			
Operating voltage / 工作電壓		DC 12 ~ 30V			
Current consumption / 消耗電流		≦ 8 mA no-load / 無負載 8mA 以下			
Load current / 負載電流		100 mA Max. at DC 24V			
Residual voltage / 殘餘電壓		≦ DC 1.5V			
Insulation resistance / 隔離阻抗		20M Ω min. (DC500V)			
Voltage withstandability / 絕緣耐壓		AC1000V 60Hz for 60 Sec.			
Operating temperature / 工作溫度		-20°C ~ + 60°C			
Protection degree / 防水等級		IP 66			
Option / 選購配件		M84R-2M-PVC / M84RL-2M PVC			
Wiring method / 出線方式		Pre-wire Ø3x2M / 3 wires	M8 pigtailed type/ M8接頭15cm電線式	Pre-wire Ø3x2M / 3 wires	M8 pigtailed type/ M8接頭15cm電線式
Weight / 重量		26g	7.5g	26g	7.5g

Wiring diagrams / 接線圖

-N

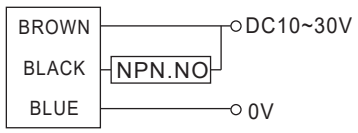

-P

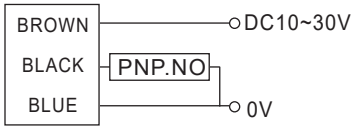

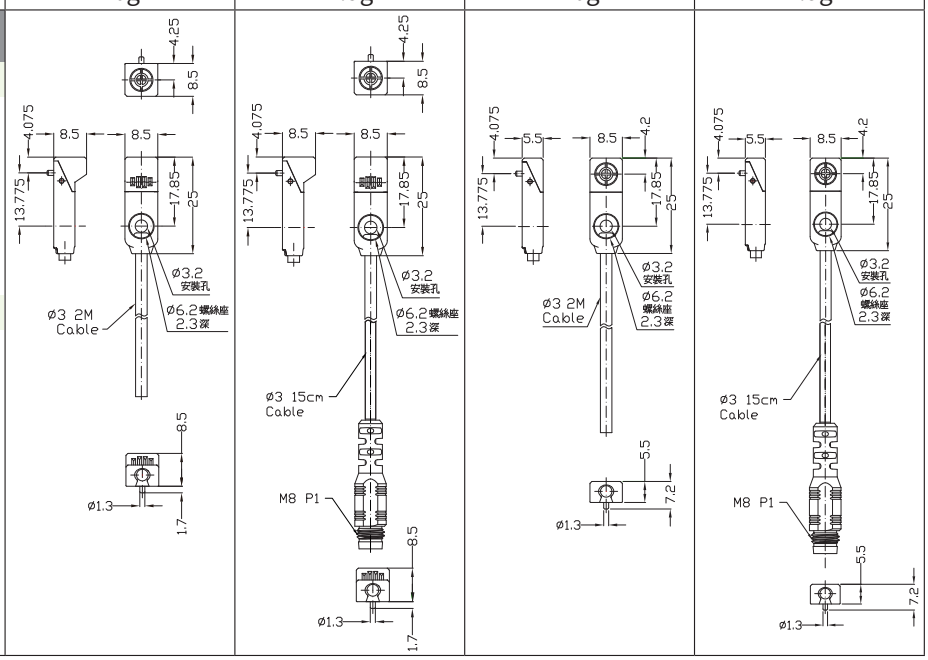

方形電感式近接開關

Rectangular Inductive Proximity Sensor

Characteristic / 特點：

- N3/P3 model : NPN N.O./N.C. & PNP N.O./N.C. 2-in-1 outputs.
  / N3/P3電路：NPN N.O./N.C. & PNP N.O./N.C. 2合1輸出。
- Surge suppressor and overload protection .
  / 突波吸收，負載保護。
- Compact and durable.
  / 金屬外殼，堅固耐用。
- Single screw hole fixing.
  / 單螺絲方便固定。

Model / 型號	NPN N.O. / N.C.	JM04-N3	JM04-N3B	JMD04-N3	JMD04-N3B
	PNP N.O. / N.C.	JM04-P3	JM04-P3B	JMD04-P3	JMD04-P3B
Sensing distance / 檢出距離		4 mm ±10%			
Secure sensing distance / 建議距離		0 ~3.2 mm			
Standard sensing object / 標準檢測物		Iron / 鐵 12 × 12 × 1mm			
Sensing type / 檢出方式		Top surface / 前方		Front surface / 上方	
Hysteresis / 遲滯		≦ 10 % of sensing distance / 檢測距離的 10 %以下			
Response time / 反應頻率		700 Hz			
Operating voltage / 工作電壓		DC 12 ~ 30V			
Current consumption / 消耗電流		≦ 8 mA no-load / 無負載 8mA 以下			
Load current / 負載電流		100 mA Max. at DC 24V			
Residual voltage / 殘餘電壓		≦ DC 1.5V			
Insulation resistance / 隔離阻抗		20M Ω min. (DC500V)			
Voltage withstandability / 絕緣耐壓		AC1000V 60Hz for 60 Sec.			
Operating temperature / 工作溫度		-20°C ~ + 60°C			
Protection degree / 防水等級		IP 66			
Option / 選購配件		M84R-2M-PVC / M84RL-2M PVC			
Wiring method / 出線方式		Pre-wire Ø3x2M / 3 wires	M8 pigtailed type/ M8接頭15cm電線式	Pre-wire Ø3x2M / 3 wires	M8 pigtailed type/ M8接頭15cm電線式
Weight / 重量		26g	7.5g	26g	7.5g

Wiring diagrams / 接線圖

-N3

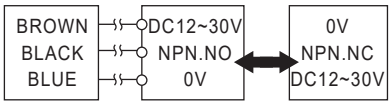

-P3B

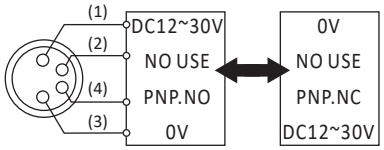
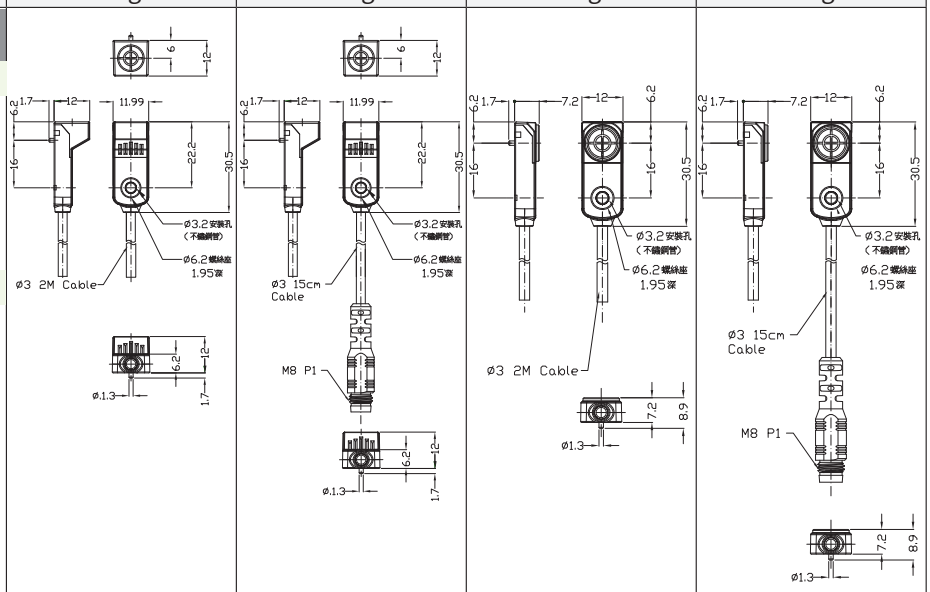
(1)BROWN (3)BLUE
(2)WHITE (4)BLACK